高気密防湿：◆
防湿　　：◆

延長ロッド（パイプ）

製品番号・価格表

長さ（cm）	30	46	61	91	122	152	183
価格（￥）	3,400 (税込：3,740)	3,900 (税込：4,290)	4,500 (税込：4,950)	5,800 (税込：6,380)	6,900 (税込：7,590)	11,100 (税込：12,210)	12,900 (税込：14,190)
アンティークブラス	DR1-12AB	DR1-18AB	DR1-24AB	DR1-36AB	DR1-48AB	DR1-60AB	DR1-72AB
オイルラブドブロンズ	DR1-12OB	DR1-18OB	DR1-24OB	DR1-36OB	DR1-48OB	DR1-60OB	DR1-72OB
ギャルバナイズ	DR1-12GZ	DR1-18GZ	DR1-24GZ	DR1-36GZ	DR1-48GZ	DR1-60GZ	DR1-72GZ
クローム	DR1-12CH	DR1-18CH	DR1-24CH	DR1-36CH	DR1-48CH	DR1-60CH	DR1-72CH
サテンニッケル	DR1-12SN	DR1-18SN	DR1-24SN	DR1-36SN	DR1-48SN	DR1-60SN	DR1-72SN
ダークブロンズ	DR1-12DZ	DR1-18DZ	DR1-24DZ	DR1-36DZ	DR1-48DZ	DR1-60DZ	DR1-72DZ
ドリフトウッド	DR1-12DF	DR1-18DF	DR1-24DF	DR1-36DF	DR1-48DF	DR1-60DF	DR1-72DF
ブラック	DR1-12BL	DR1-18BL	DR1-24BL	DR1-36BL	DR1-48BL	DR1-60BL	DR1-72BL
ブラッシュトサテンブラス	DR1-12BS	DR1-18BS	DR1-24BS	DR1-36BS	DR1-48BS	DR1-60BS	DR1-72BS
ブラッシュトニッケル	DR1-12BN	DR1-18BN	DR1-24BN	DR1-36BN	DR1-48BN	DR1-60BN	DR1-72BN
ポリッシュトニッケル	DR1-12PN	DR1-18PN	DR1-24PN	DR1-36PN	DR1-48PN	DR1-60PN	DR1-72PN
マットグレージュ	DR1-12GR	DR1-18GR	DR1-24GR	DR1-36GR	DR1-48GR	DR1-60GR	DR1-72GR
マットホワイト	DR1-12MW	DR1-18MW	DR1-24MW	DR1-36MW	DR1-48MW	DR1-60MW	DR1-72MW
ラスト	DR1-12RS	DR1-18RS	DR1-24RS	DR1-36RS	DR1-48RS	DR1-60RS	DR1-72RS
◆アンティークブラス	DR1SS-12ABW	DR1SS-18ABW	DR1SS-24ABW	DR1SS-36ABW	DR1SS-48ABW	DR1SS-60ABW	DR1SS-72ABW
◆オイルラブドブロンズ	DR1SS-12OBW	DR1SS-18OBW	DR1SS-24OBW	DR1SS-36OBW	DR1SS-48OBW	DR1SS-60OBW	DR1SS-72OBW
◆ギャルバナイズ	DR1SS-12GZW	DR1SS-18GZW	DR1SS-24GZW	DR1SS-36GZW	DR1SS-48GZW	DR1SS-60GZW	DR1SS-72GZW
◆サテンニッケル	DR1SS-12SNW	DR1SS-18SNW	DR1SS-24SNW	DR1SS-36SNW	DR1SS-48SNW	DR1SS-60SNW	DR1SS-72SNW
◆シルバー	DR1SS-12SLW	DR1SS-18SLW	DR1SS-24SLW	DR1SS-36SLW	DR1SS-48SLW	DR1SS-60SLW	DR1SS-72SLW
◆ダークブロンズ	DR1SS-12DZW	DR1SS-18DZW	DR1SS-24DZW	DR1SS-36DZW	DR1SS-48DZW	DR1SS-60DZW	DR1SS-72DZW
◆ドリフトウッド	DR1SS-12DFW	DR1SS-18DFW	DR1SS-24DFW	DR1SS-36DZW	DR1SS-48DZW	DR1SS-60DZW	DR1SS-72DZW
◆ブラック	DR1SS-12BLW	DR1SS-18BLW	DR1SS-24BLW	DR1SS-36BLW	DR1SS-48BLW	DR1SS-60BLW	DR1SS-72BLW
◆ブラッシュトサテンブラス	DR1SS-12BSW	DR1SS-18BSW	DR1SS-24BSW	DR1SS-36BSW	DR1SS-48BSW	DR1SS-60BSW	DR1SS-72BSW
◆ S-ブラッシュトニッケル	DR1SS-12BNW	DR1SS-18BNW	DR1SS-24BNW	DR1SS-36BNW	DR1SS-48BNW	DR1SS-60BNW	DR1SS-72BNW
◆ブラッシュトニッケル	DR1SS-12SSBNW	DR1SS-18SSBNW	DR1SS-24SSBNW	DR1SS-36SSBNW	DR1SS-48SSBNW	DR1SS-60SSBNW	DR1SS-72SSBNW
◆マットグレージュ	DR1SS-12GRW	DR1SS-18GRW	DR1SS-24GRW	DR1SS-36GRW	DR1SS-48GRW	DR1SS-60GRW	DR1SS-72GRW
◆マットホワイト	DR1SS-12MWW	DR1SS-18MWW	DR1SS-24MWW	DR1SS-36MWW	DR1SS-48MWW	DR1SS-60MWW	DR1SS-72GRW
◆ラスト	DR1SS-12RSW	DR1SS-18RSW	DR1SS-24RSW	DR1SS-36RSW	DR1SS-48RSW	DR1SS-60RSW	DR1SS-72RSW

材質：軟鉄（切断・長さ調節可能）　※高気密防湿用のロッドはステンレススチール製の為カットできません。
※高気密防湿のS-ブラッシュトニッケルはエッジウッドシリーズ専用のロッドです。

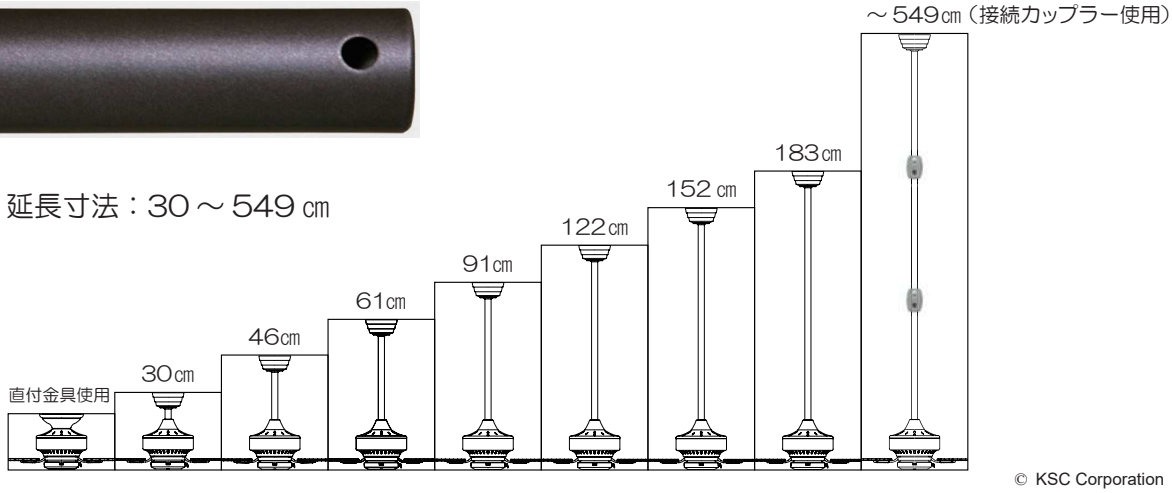

延長寸法：30～549㎝

© KSC Corporation

傾斜天井取付

高気密防湿：◆
防湿　　：◆

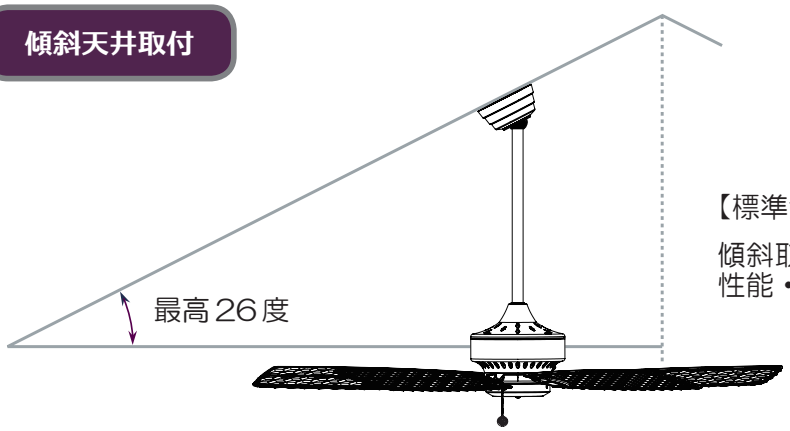

【標準金具取付角度：26 度まで】

傾斜取付最大角度は機種により異なります。
性能・寸法一覧をご参照ください

カップラー（延長ロッド・接続部品）

￥2,500（税込￥2,750）

183cmよりも長くしたい場合には、カップラーで延長ロッド 3本を接続して最高 549cmまで延長可能

品番（DR1-CP■■）：カラー
【■■には部品番号のカラー / アルファベット】をいれる】

DR1-CPAB：アンティークブラス
BL：ブラック
BS：ブラッシュトサテンブラス
DF：ドリフトウッド
GR：マットグレージュ
MW：マットホワイト
PN：ポリッシュトニッケル
SL：シルバー
BN：ブラッシュトニッケル
CH：クローム
DZ：ダークブロンズ
GZ：ギャルバナイズ
OB：オイルラブドブロンズ
RS：ラスト
SN：サテンニッケル

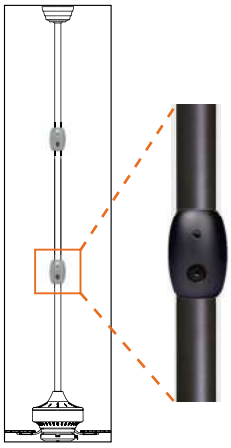

急勾配天井取付金具

￥6,700（税込￥7,370）

【26.1度～ 41度】 * 使用不可の機種を除く

品番（SCK1-52■■）：カラー
【■■には部品番号のカラー / アルファベット】をいれる】

SCK1-52OB：オイルラブドブロンズ
DZ：ダークブロンズ
GR：マットグレージュ
BN：ブラッシュトニッケル
PN：ポリッシュトニッケル
DF：ドリフトウッド
MW：マットホワイト
BS：ブラッシュトサテンブラス
CH：クローム
BL：ブラック
GZ：ギャルバナイズ
SN：サテンニッケル
SL：シルバー
SN：サテンニッケル

◆ DZW：ダークブロンズW　◆ GRW：マットグレージュW　◆ BLW：ブラックW　◆ MWW：マットホワイトW

直付金具

￥6,000（税込￥6,600）

対応機種は性能・寸法一覧をご参照ください。

品番（CCK8002 ■■）：カラー
【■■には部品番号のカラー / アルファベット】をいれる】

CCK8002AB：アンティークブラス
SN：サテンニッケル
BN：ブラッシュトニッケル
OB：オイルラブドブロンズ
DZ：ダークブロンズ
PN：ポリッシュトニッケル
GZ：ギャルバナイズ
BL：ブラック
MW：マットホワイト
CH：クローム
RS：ラスト

◆ ABW：アンティークブラスW　◆ SNW：サテンニッケルW　◆ SLW：シルバー W　◆ DZW：ダークブロンズW
◆ BLW：ブラック W　◆ GRW：マットグレージュW　◆ MWW：マットホワイトW　◆ RSW：ラスト W
◆ OBW：オイルラブドブロンズW　◆ BSW：ブラッシュトサテンブラス W　◆ BNW：ブラッシュトニッケル W

© KSC Corporation

ファンの取付位置と回転(送風)方向

通常の天井高（約3.5m以下）

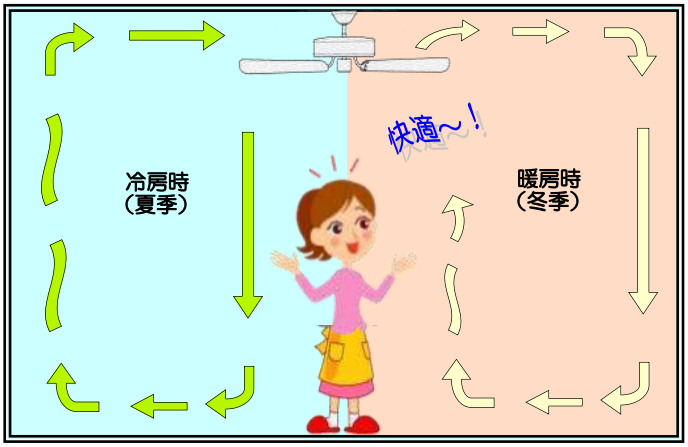

通常天井高の部屋(3.5m以下)では標準取付又は直接取付がお勧めです。

寒い時(暖房時)には【上向き送風】にして天井の暖かい空気を壁伝いに床まで下ろしながら、暖房を部屋全体均一に循環し温度ムラを防ぎます。

暑い時(冷房時)には【下向き送風】にして空気の流れで体感温度を下げると同時に、冷房の冷気を部屋全体均一に循環し冷え過ぎと温度差を防ぎます。

下向け送
上向け送

吹抜けの天井高（約3.5m以上）

吹抜天井などの天井高が高い(3.5m以上)の空間に取付ける場合には、延長ロッドを使い最大限の空気循環効果が得られる高さに取付ける事が重要です。

東京電力の実験データーによる
吹抜けでの上向送風と下向送風
による室内温度分布の相違

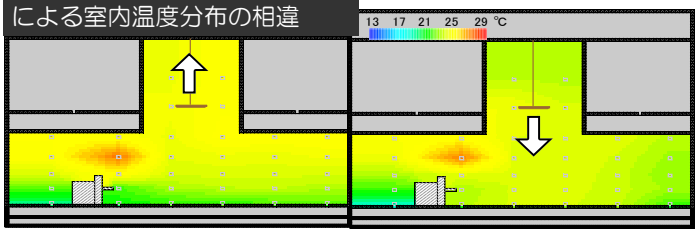

高過ぎる位置に取付けると
【空気の低い伝導率】の為に、どちら方向に送風しても空気が床まで押下げられずに、空気自体の温度差による浮力で途中で上昇してしまいます。（下右図）

延長ロッドを使ってファンの位置が床から**『約4.5m以下』**になる様取付けると効果的です（＊)。
暑い時(冷房時)には【下向き送風】にして空気の流れで体感温度を下げると同時に、冷房併用の場合にはエアコンからの冷気を部屋全体均一に循環し冷え過ぎと温度差を防ぎます。

寒い時や暖房時に上向きに送風すると送風空間（距離）が大き過ぎる為に、天井の暖気を床に届くまで押下げる事が出来ず途中で上昇してしまい床まで届きません。
その為【下向け送風】をして暖気を床まで押し下げて空気循環を起こします。
つまり**【一年中下向け送風】**にします。

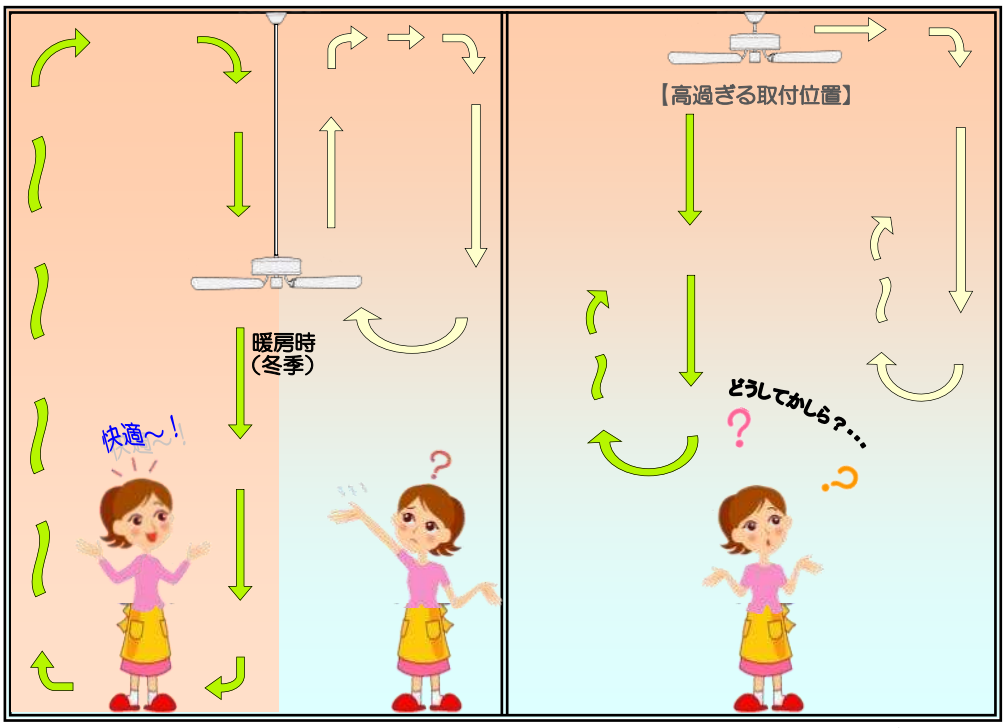

（＊）効果的な取付高さは部屋の広さや形状により多少異なります